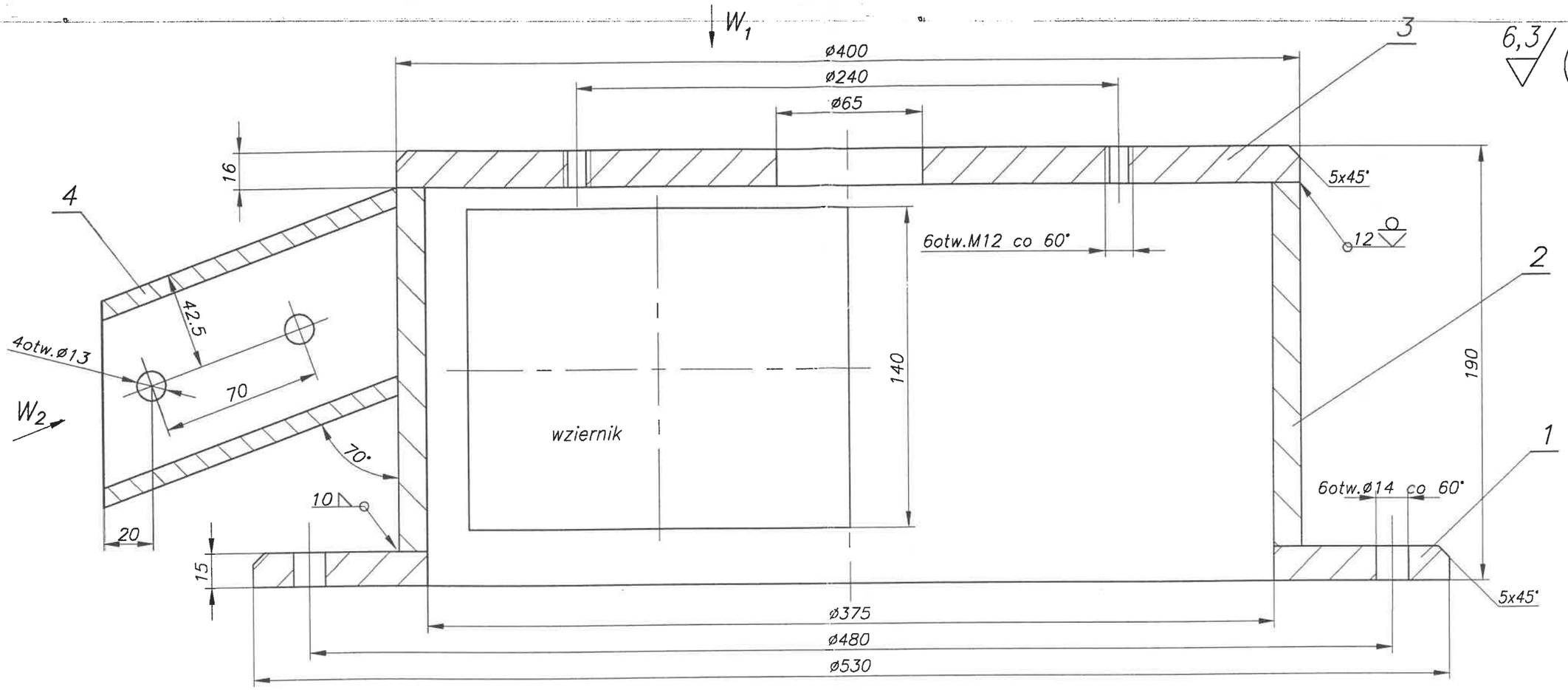

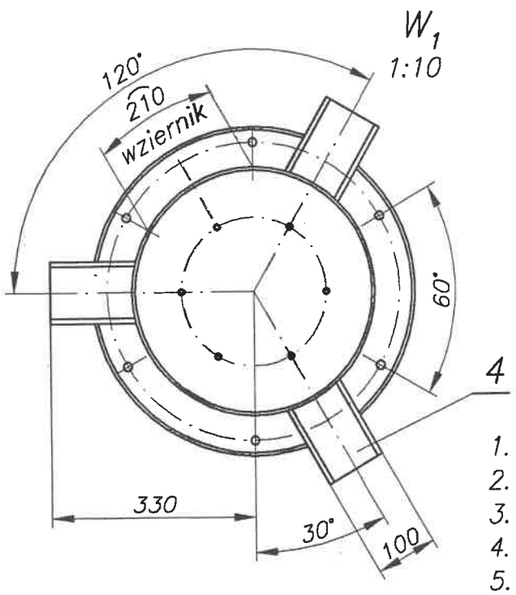

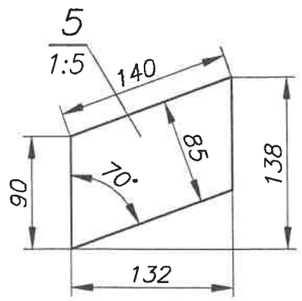

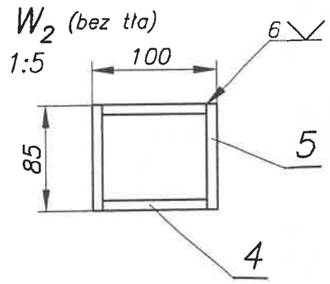

Masa 56,4 kg

Poz.	Nazwa części (zespołu)	Ilość	Materiał	Nr normy materiałowej	Nr rysunku lub normy	Jedn. Masa w kg	Całk. Masa w kg
3	ø400/ø65x16	1	St3S			15,4	15,4
2	ø400/ø375x159	1	St3S			19,0	19,0
1	ø530/ø375x15	1	St3S			13,0	13,0

Uwaga:

1. *Spawać spioną ciągłą.*
2. *Otw. ø13 w poz. 5 wyk. wspólnie z konstr. wsporc*
3. *Poz. 4 dopasować do poz. 2.*
4. *W poz. 2,3 wyciąć otwór zasypowy przy montażu wsy*
5. *Ostre krawędzie stępić.*

5	Bl. 8x132x138	6	St3S			0,75
4	Bl. 8x84x140	6	St3S			0,74